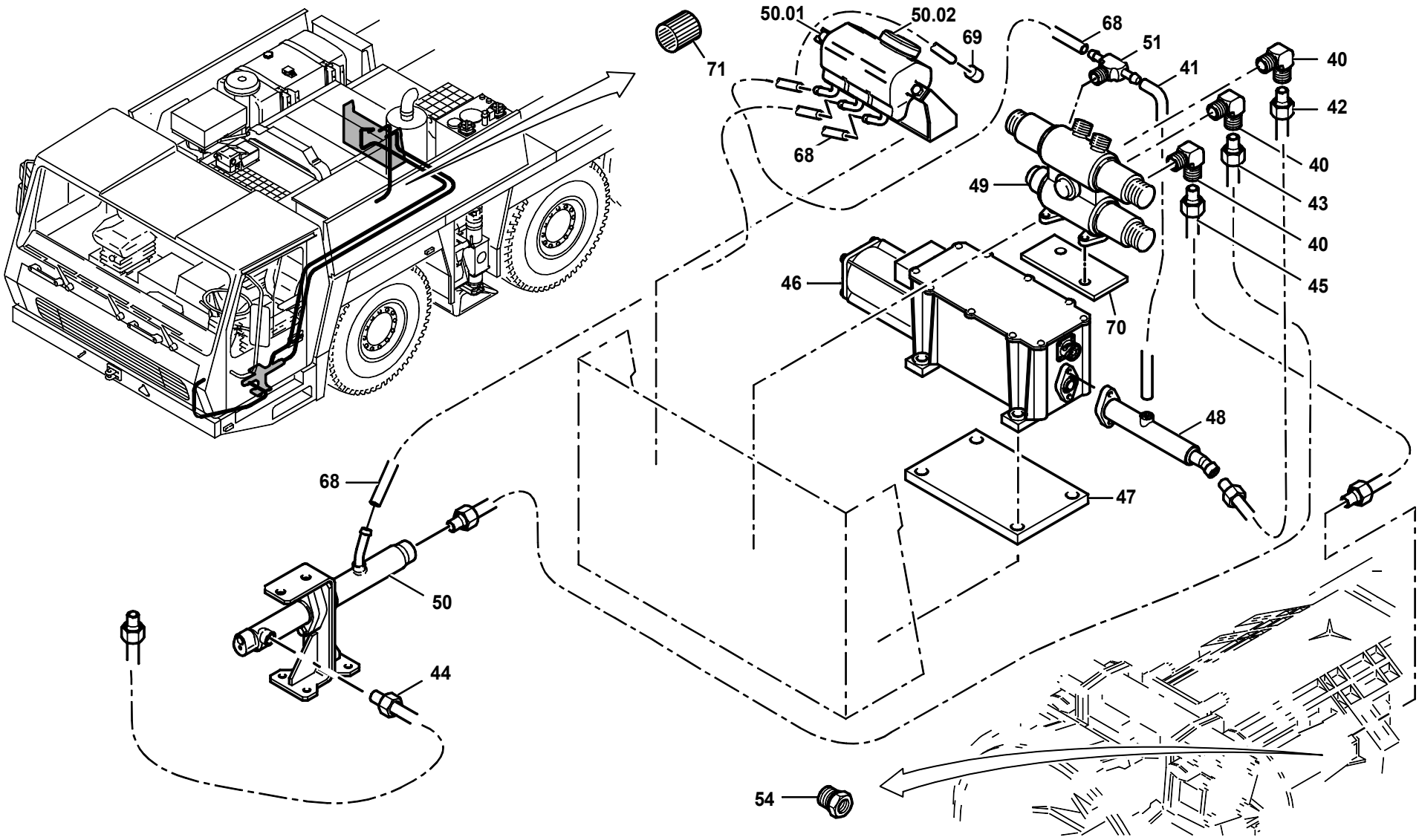GROVE	MECHANISCH - HYDRAULISCHER ANBAU GETRIEBESTEUERUNG MECHANIC - HYDRAULIC, GEAR CONTROL ATTACHEMENT	BILDTAFEL PICTORIAL DISPLAY			GMK 5100 BE 511 G 631
		05.02	3009061-ETL H	1/1